036 - 28001 СБ

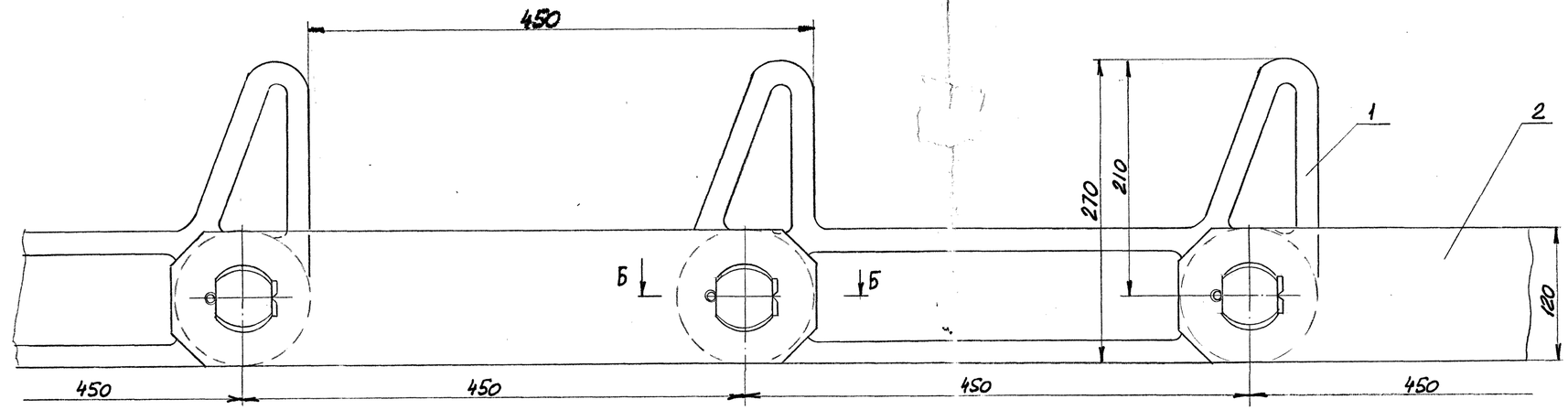


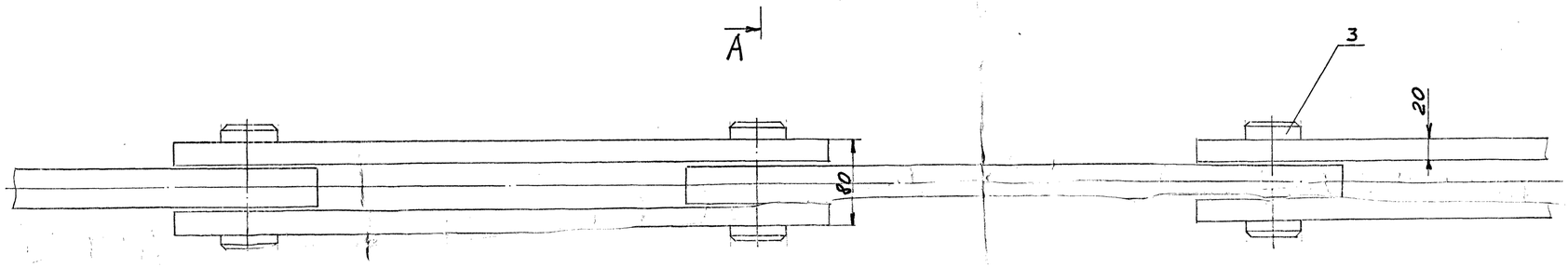


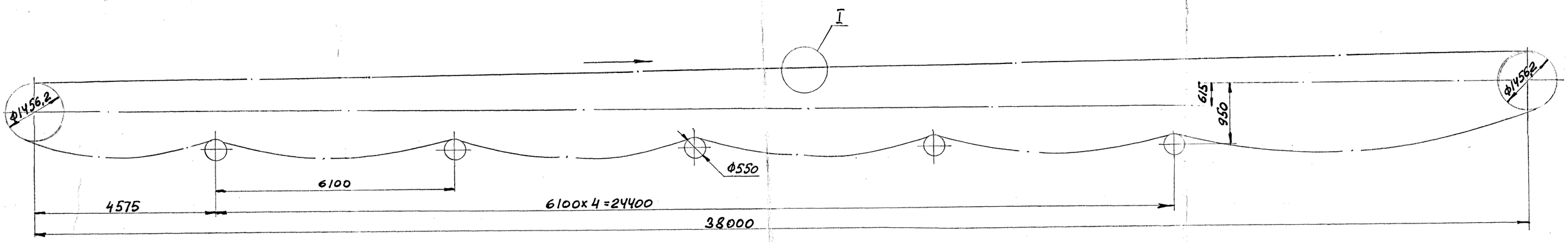


I
М1:2,5

А-А

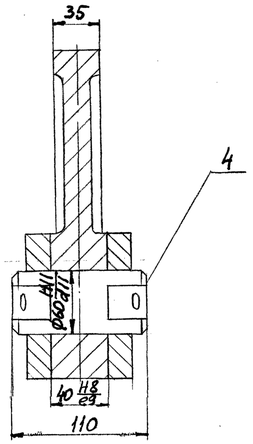


Б-Б

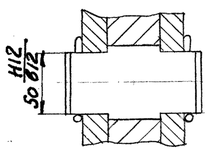


| N п/п | Наименование | | Примеч. |
|---|---|---|---|
| 1 | Шаг цепи | мм | 450 |
| 2 | Количество шагов | шт | 184 |
| 3 | Общая длина цепи | мм | 82800 |
| 4. | Допускаемая статическая нагрузка | кг | 8800 |

| | | | | | | | | |
|---|---|---|---|---|---|---|---|---|
| | | | | | 036-28001 СБ | | | |
| Изм. Лист | N докум. | Подп. | Дата | Цепь пластинчатая сборочный чертеж | Лит | Масса | М-б | |
| Разраб. | Моркобин | | XII.89 | | И | 3931 | 1:50 | |
| Пров. | Гуевский | | | | | | 1:2,5 | |
| Р.ук. | Козулин | | 89/XII | ЦПТЗ холодильник | Лист | Листов 1 | | |
| Утв. | Есировский | | | | ДМК, ПКО | | | |

Перв. примен. 036-28001

Справ. N

Инв. N подл. | Подп. и дата | Взам. инв. N | Инв. N дубл. | Подп. и дата

Перв. примен. 036-3201

Справ. N

| Форм | Зона | Поз | Обозначение | Наименование | Кол. | Прим. |
|---|---|---|---|---|---|---|
| | | | | | | |
| | | | | Документация | | |
| | | | | | | |
| А1 | | | 036-28001 СБ | Сборочный чертеж | 1 | 3931 |
| | | | | | | |
| | | | | Детали | | |
| | | | | | | |
| А2 | | 1 | 036-27941 | Звено с захватой | 92 | 19 |
| А3 | | 2 | 036-28002 | Звено цепи | 184 | 9,5 |
| А4 | | 3 | 036-27943 | Ось | 184 | 2,3 |
| | | | | | | |
| | | | | Стандартные изделия | | |
| | | | | | | |
| Б.Ч. | | 4 | | Шплинт 8×70 ГОСТ 397-79 | 368 | 0.031 |

036-28001

| Изм | Лист | N докум | Подп. | Дата |
|---|---|---|---|---|
| Разраб | | Морковин | | XII.89 |
| Пров. | | Тимошенко | | |
| Рук. | | Козулин | | 29/XII |
| Утв. | | Есиповский | | |

Цепь пластинчатая

| Лит | Лист | Листов |
|---|---|---|
| И | | 1 |

ДМК, ПКО

ФАЧ

036 – 27941

(√) Д

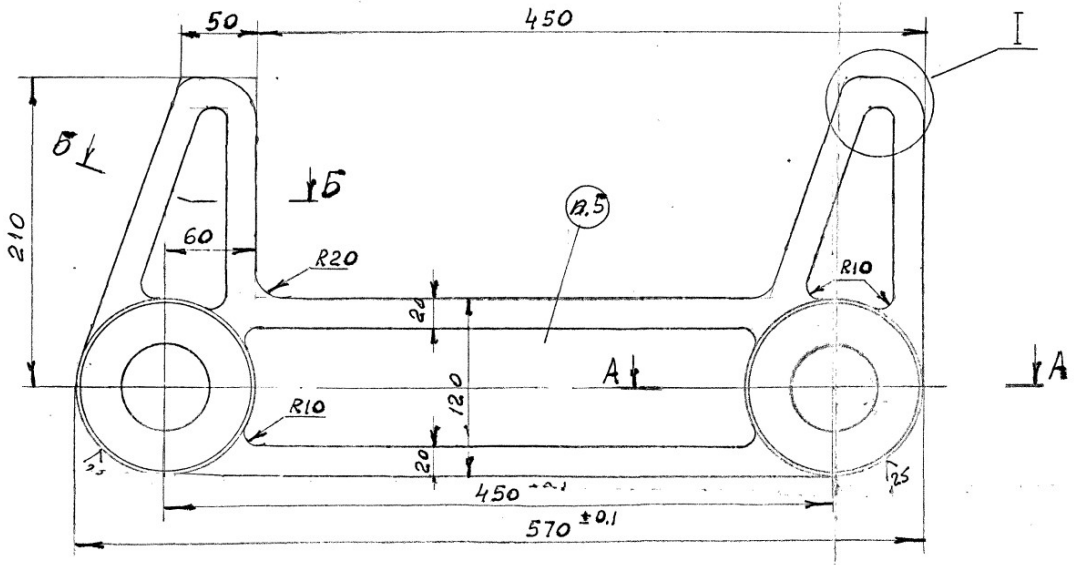


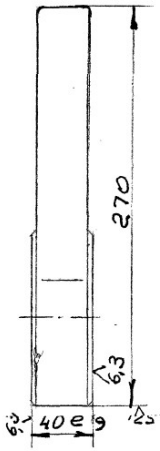


Б-Б
№ 1:2

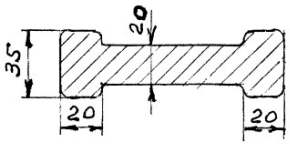


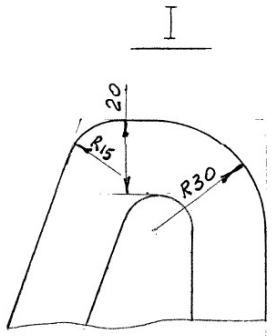


А-А

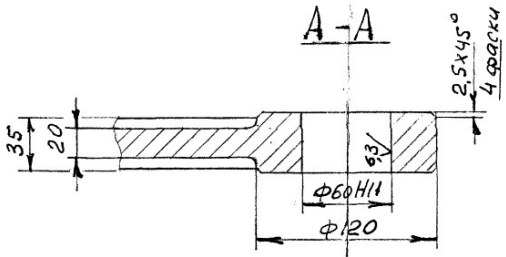


1. Точность изготовления отливки 12-12 ГОСТ 26645-85.
2. Неуказанные литейные радиусы R = 5мм.
3. Неуказанные предельные отклонения размеров: отверстий +t, валов -t, остальные ±t/2 средний кл. точности, поверхности со знаком √ очень груб. кл. точности.
4. Покрытие грунтовка красно-коричневая ГФ-021 ГОСТ 25129-82.
5. Маркировать обозначение.

| | | | | | | | | |
|---|---|---|---|---|---|---|---|---|
| | | | | 036 – 27941 | | | | |
| Изм. | Лист | N докум. | Подп. | Дата | | Лит. | Масса | Масш. |
| Разраб. | Губский | | | 84/х | Звено с захваткой | Н | 19 | 1:2,5 |
| Пров. | Тимошенко | | | | | Лист | Листов 61 | |
| Рук. | Козулин | | | 11.89 | Сталь 50Г ГОСТ 4543-71 | ДМК, ПКО | | |
| Утв. | Есиповский | | | | | | | |

Формат А2

Инв. N подл. | Подп. и дата | Взам. инв. N | Инв. N дубл. | Подп. и дата

Справ. N: 036-3286 | Перв. прим. 036-27940

036-3286

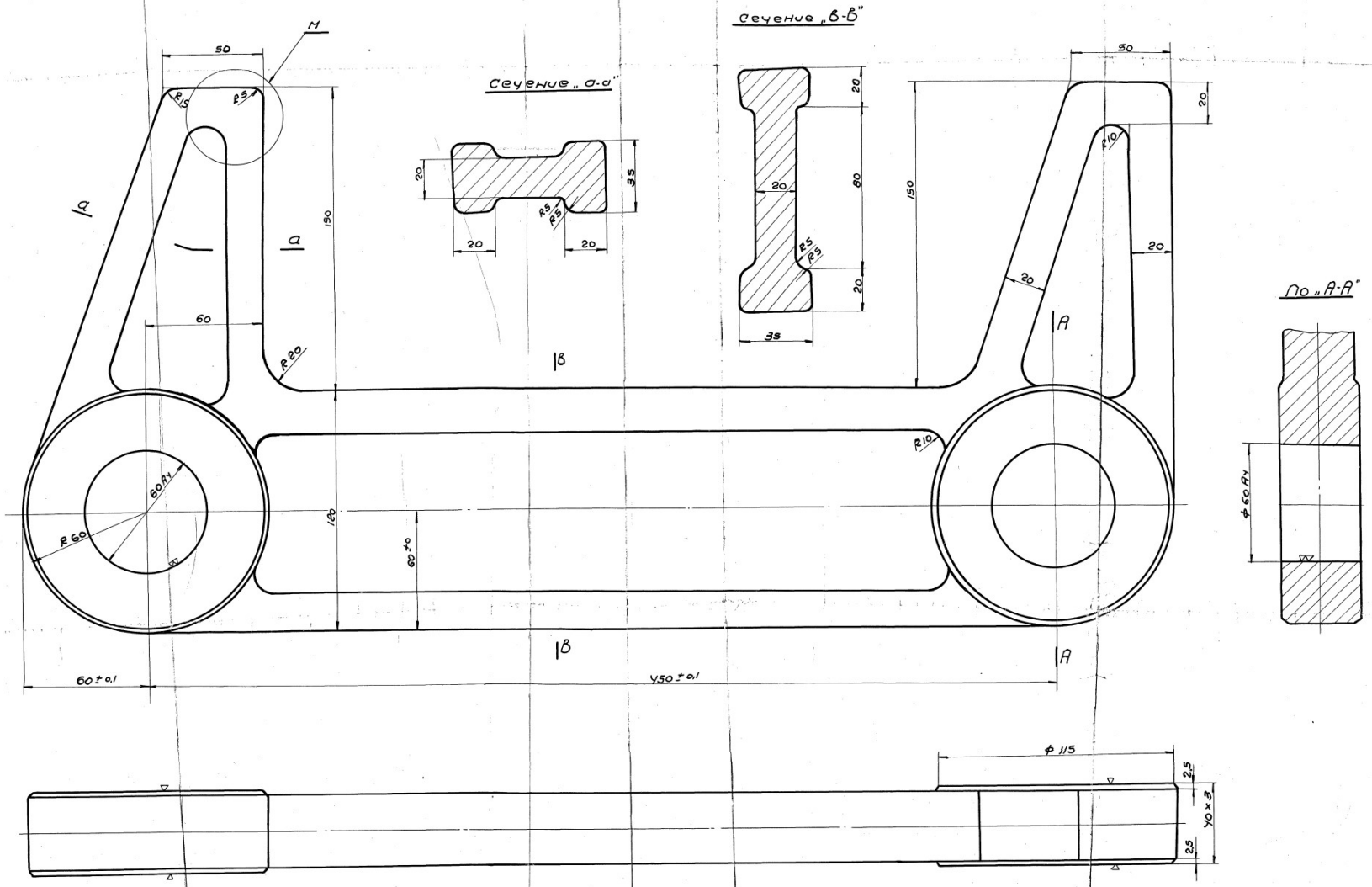


**Примечание:**
Для зиковы 16987 звенья взять со склада ОВКИ место „М" выполнить согласно данного чертежа.

Термообработка - нормализация

Скопировано с изношенной кальки за № 036-3286
копировал ... Игнатенко И.
сверил ... Чевела Ч.
нач. сектора ... Казулин К.
16/I-70 г.

| | | | | | |
|---|---|---|---|---|---|
| | | | | | 1-3958 К |
| Матер. | Ст. 50 г | Вес 1 шт. | Учет. 19 кг / Черн. кг | | Черт. |
| М 1:1 | | | Звено с зиковиткой | | 1-3516 |
| | | | Орденов Ленина НКМЗ им. Сталина г. Краматорск | | |
| Формат 1.0 | | | | | |
| Цех | Трубозаготовительный | | Подпись | Фамилия | 1/VII-1958 г. |
| Объект | Эскалаторные ст. на 900/750×3 | Копир. | | Игнатенко | 036-3286 |
| | | Сверил | | Чумак | |

036-28002

Перв. прим. 036-28001

Справ. N.

50/(√)

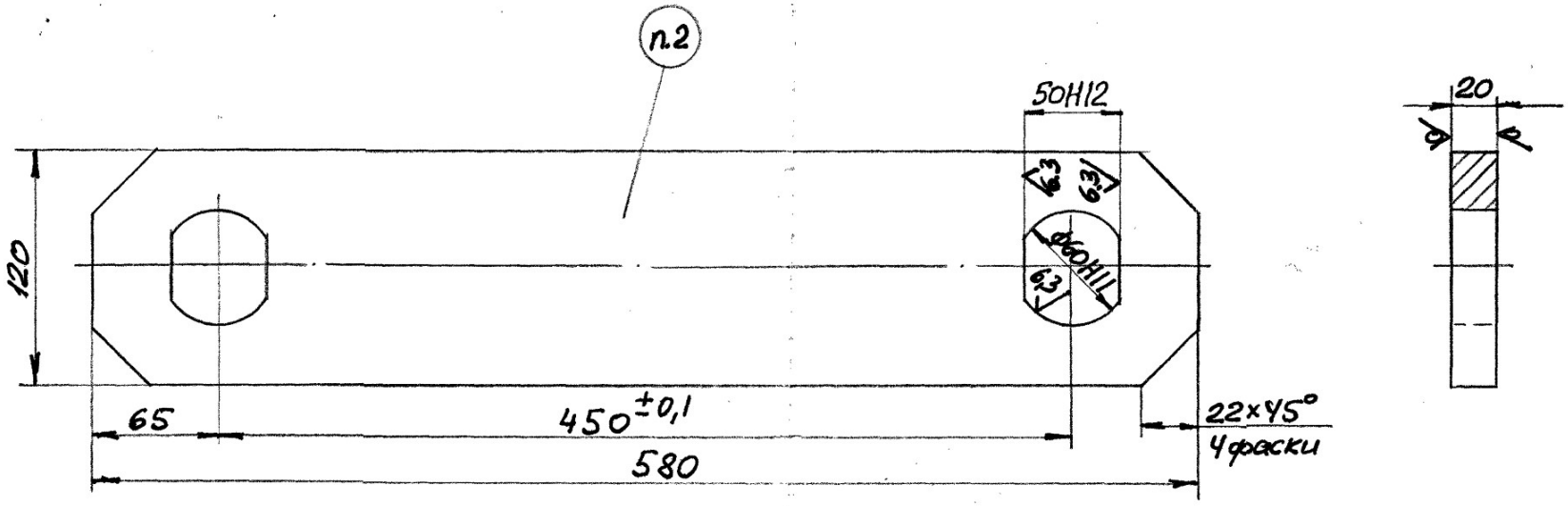


1. Неуказанные предельные отклонения размеров: валов-t, остальные ±t/2 средн. кл. точности, поверхн. со знаком √ груб. кл. точн.
2 Маркировать обозначение.

| | | | | | | | | |
|---|---|---|---|---|---|---|---|---|
| | | | | | 036-28002 | | | |
| Изм | Лист | N докум | Подп | Дата | Звено цепи | Лит | Масса | М-б |
| Разраб | | Морковин | | XII.89 | | И | 9,5 | 1:2,5 |
| Пров. | | Тимошенко | | | | Лист | Листов 1 | |
| Рук. | | Казулин | | 89/XII | Полоса 20×120 ГОСТ 103-76 Ст5 ГОСТ 14637-71 | ДМК, ПКО | | |
| Утв. | | Есиповский | | | | | | |

ФА3

036-27943

Перв. прим. 036-27940

Справ. № 036-3288

Подп. и дата

Инв. № дубл.

Взам. инв. №

Подп. и дата

Инв. № подл.

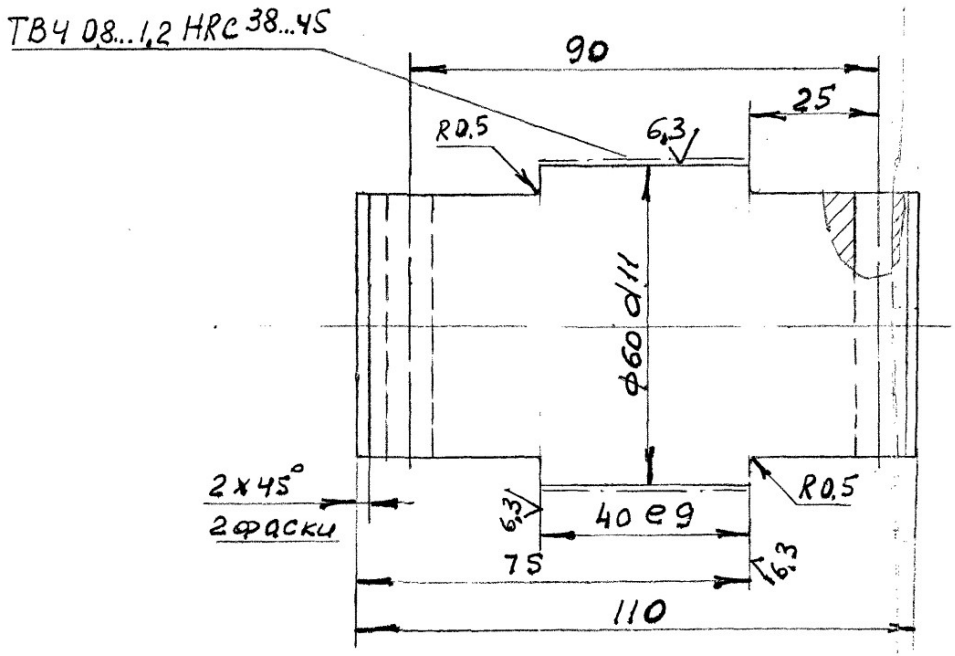


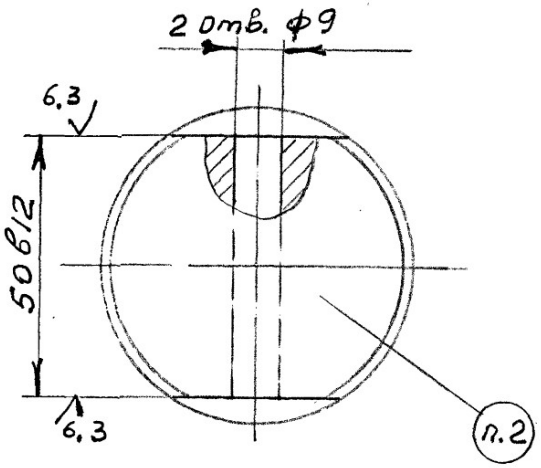


1. Неуказанные предельные отклонения размеров: отверстий +t, валов -t, остальные ± t/2 средн. кл. точн.
2. Маркировать обозначение.

| | | | | | | | | |
|---|---|---|---|---|---|---|---|---|
| | | | | | 036-27943 | | | |
| Изм. | Лист | N докум. | Подп. | Дата | | Лит | Масса | Масшт |
| Разраб | | Губский | | 89/8 | ОС6 | Н | 2,3 | 1:1 |
| Пров. | | Тимошенко | | | | Лист | Листов 1 | |
| Рук. | | Козулин | | 11.89 | В 70 ГОСТ 2590-71 Круг Ст6 ГОСТ 535-70 | Д, МК, ПКО | | |
| Утв. | | Есиповский | | | | | | |